平成30年度 近畿高等学校バレーボール優勝大会 兼 第71回近畿6人制バレーボール高等学校男女選手権大会
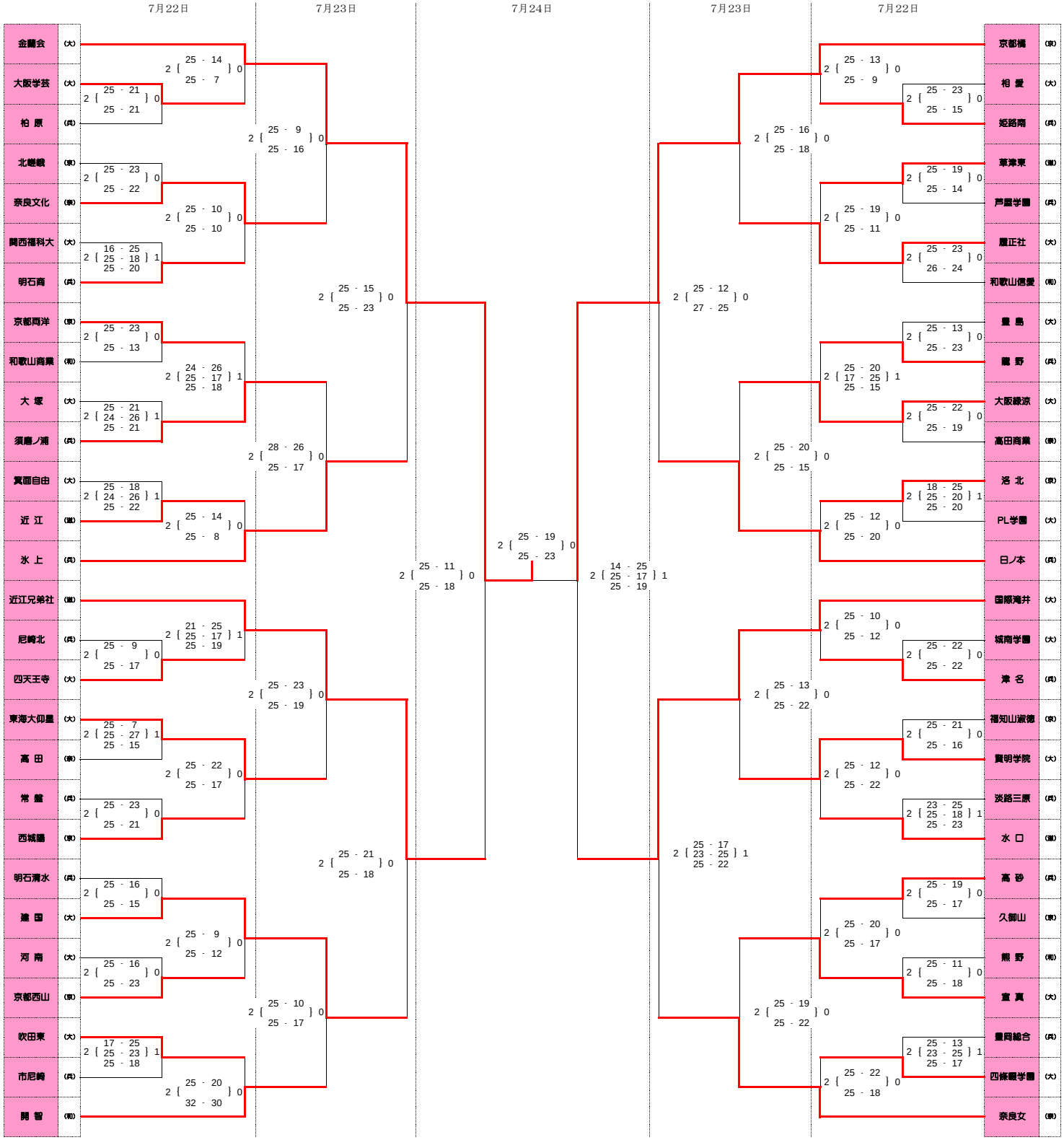
女子試合結果