平成24年度 第46回 大阪府公立高等学校バレーボール大会 中央トーナメント表 ≪男子≫
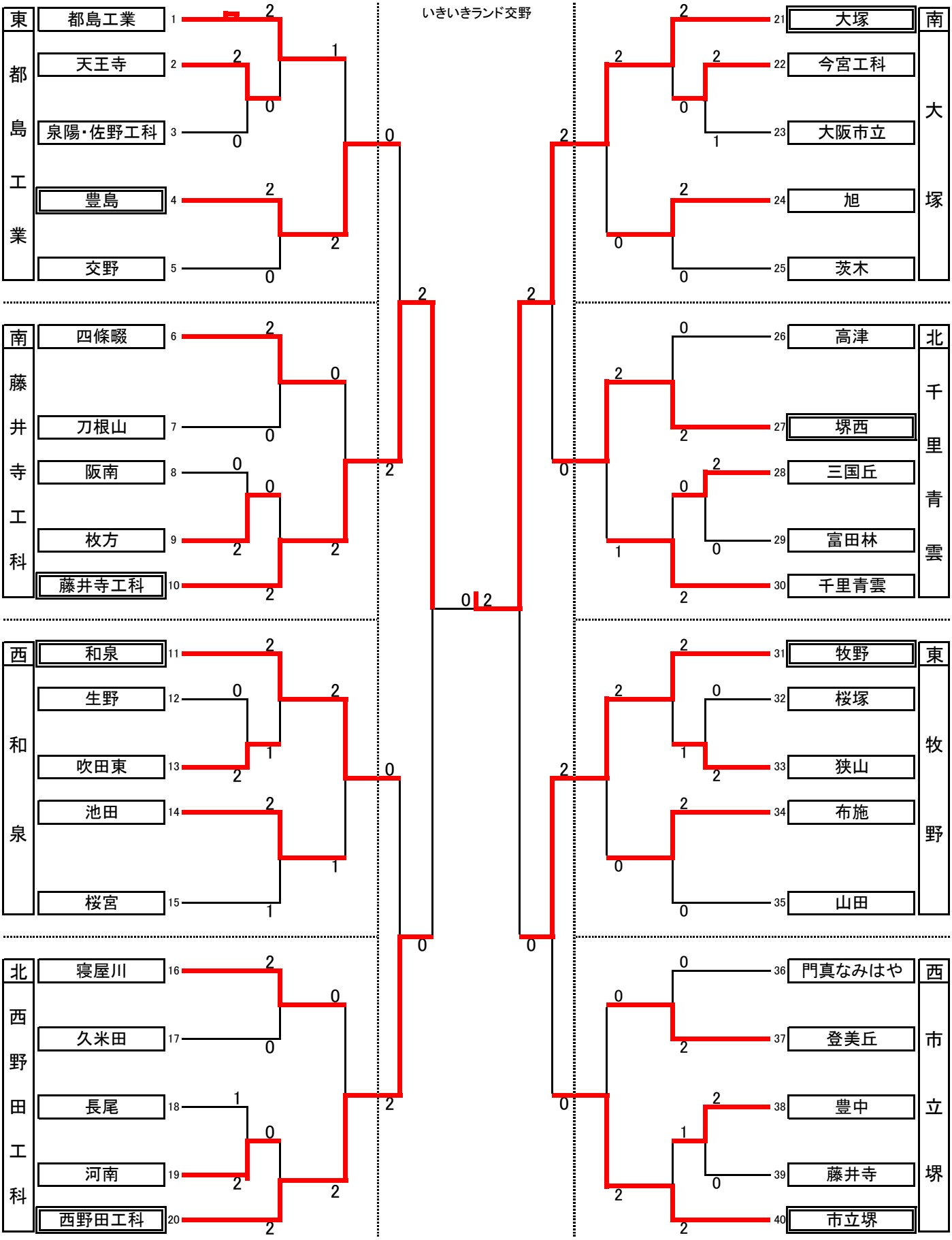
12月23日(日)　12月24日(月・祝) いきいきランド交野　12月23日(日)