平成29年度 第51回 大阪府公立高等学校バレーボール大会 中央トーナメント表 ≪男子≫

12月17日（日）　12月23日（土）　12月17日（日）
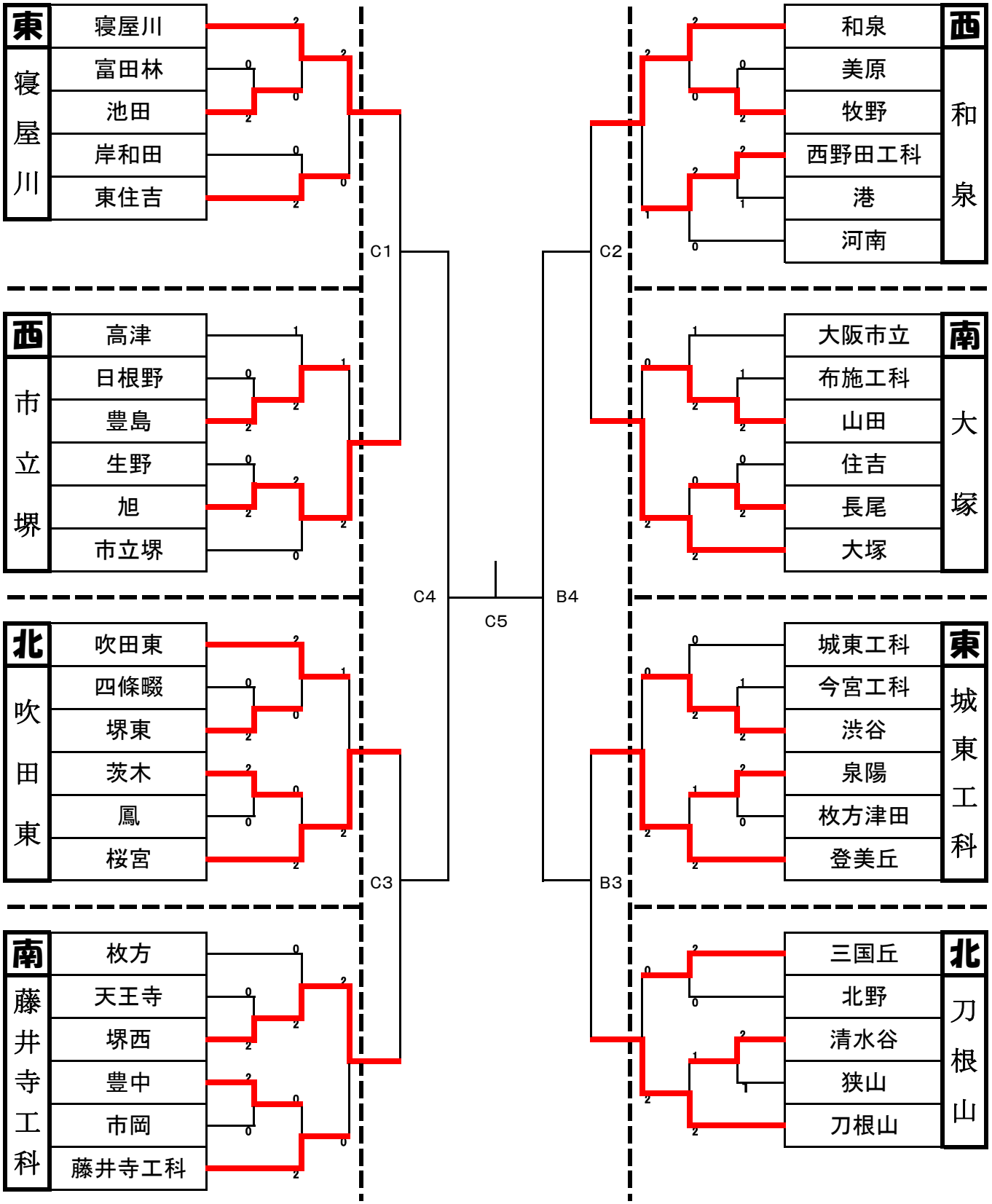
岸和田市総合体育館