令和6年度 第58回 大阪府公立高等学校バレーボール大会 中央トーナメント表 ≪男子≫

12月21日（土）　12月22日（日）　12月21日（土）
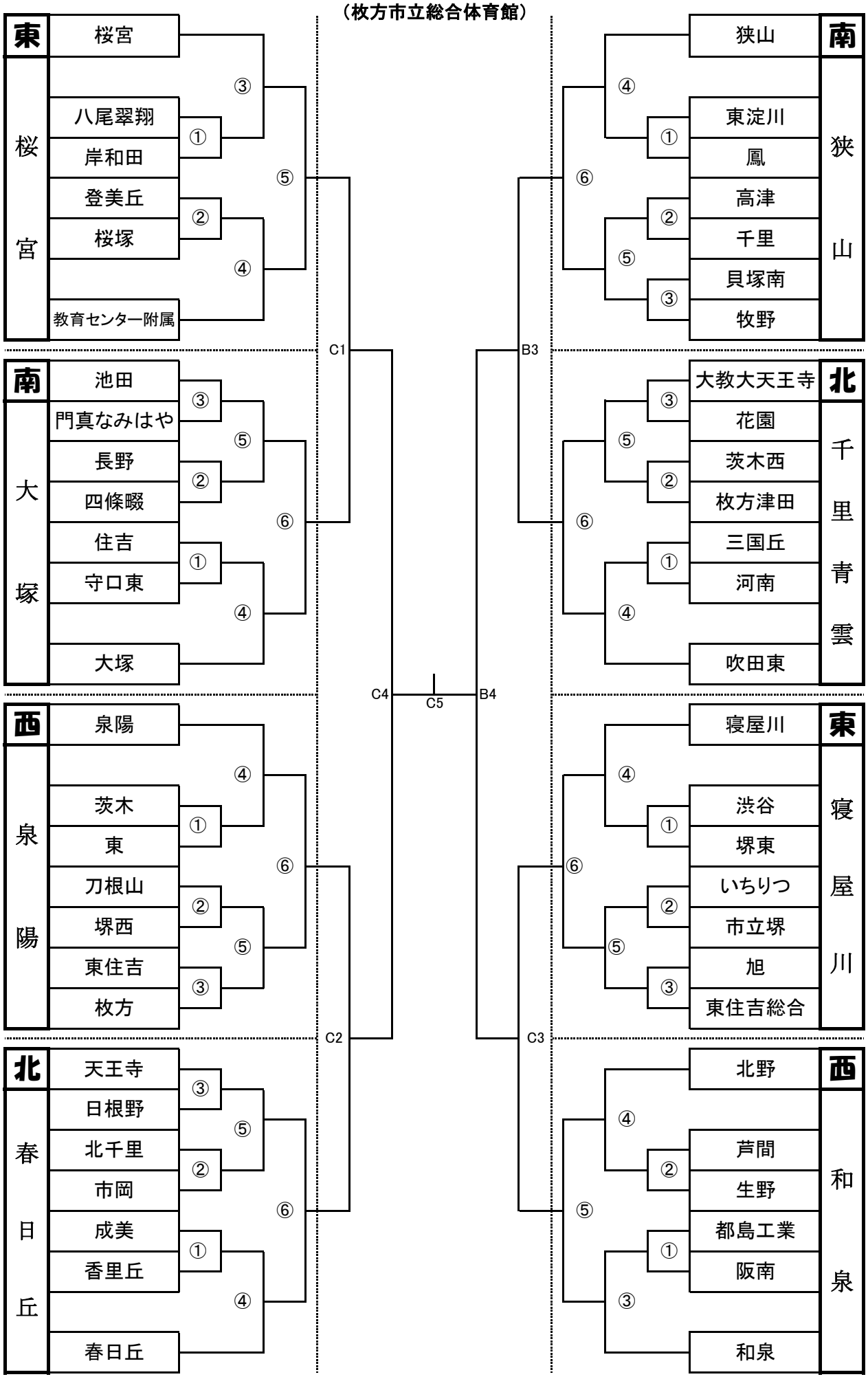
KTM河本工業総合体育館
（枚方市立総合体育館）