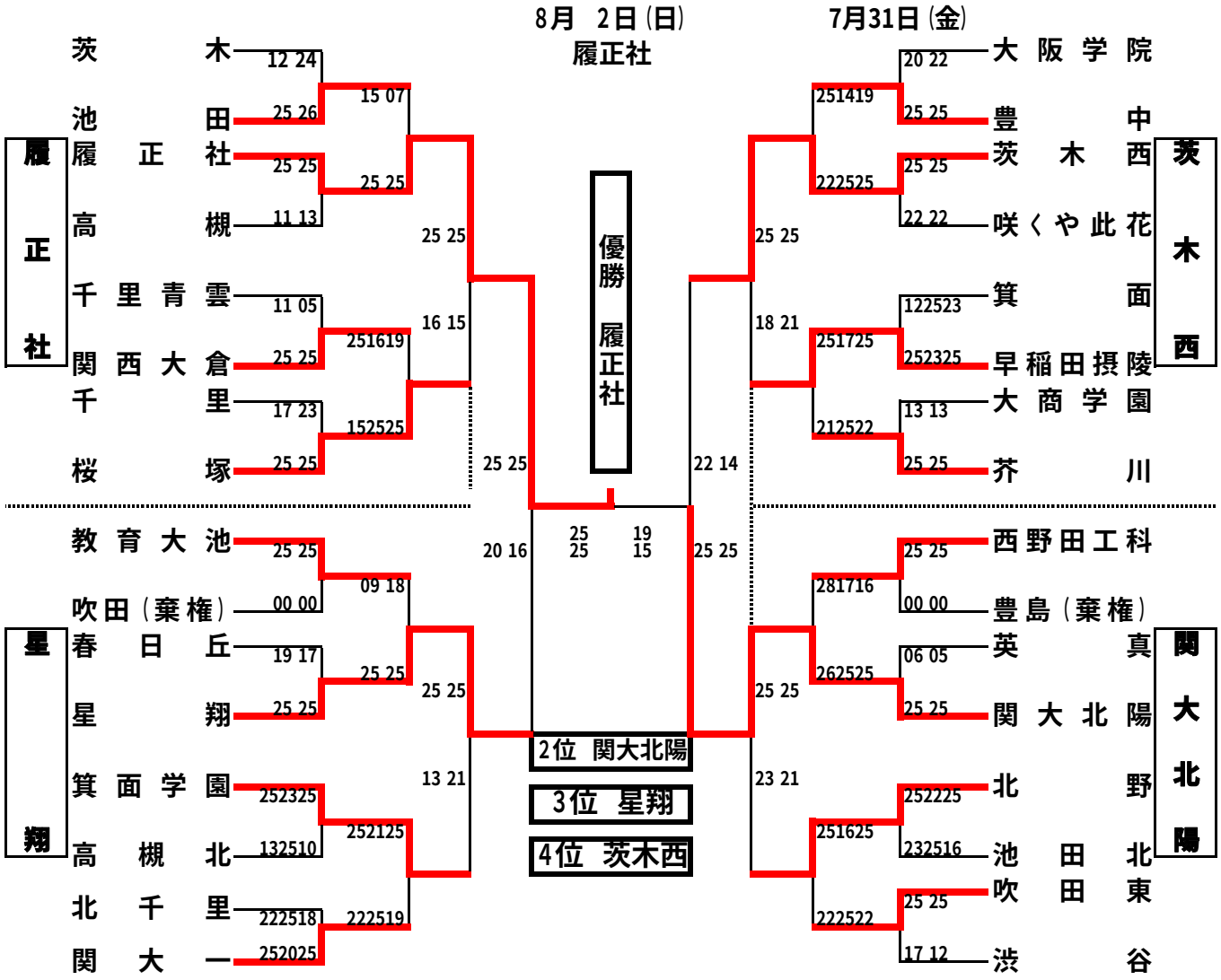平成21年度　大阪高校総体 北地区 男子