# 平成26年度　大阪高校総体兼全日本高校選手権大阪地区予選
# 南地区女子　　予選ラウンド組みあわせ

7月26日　7月27日　7月26日
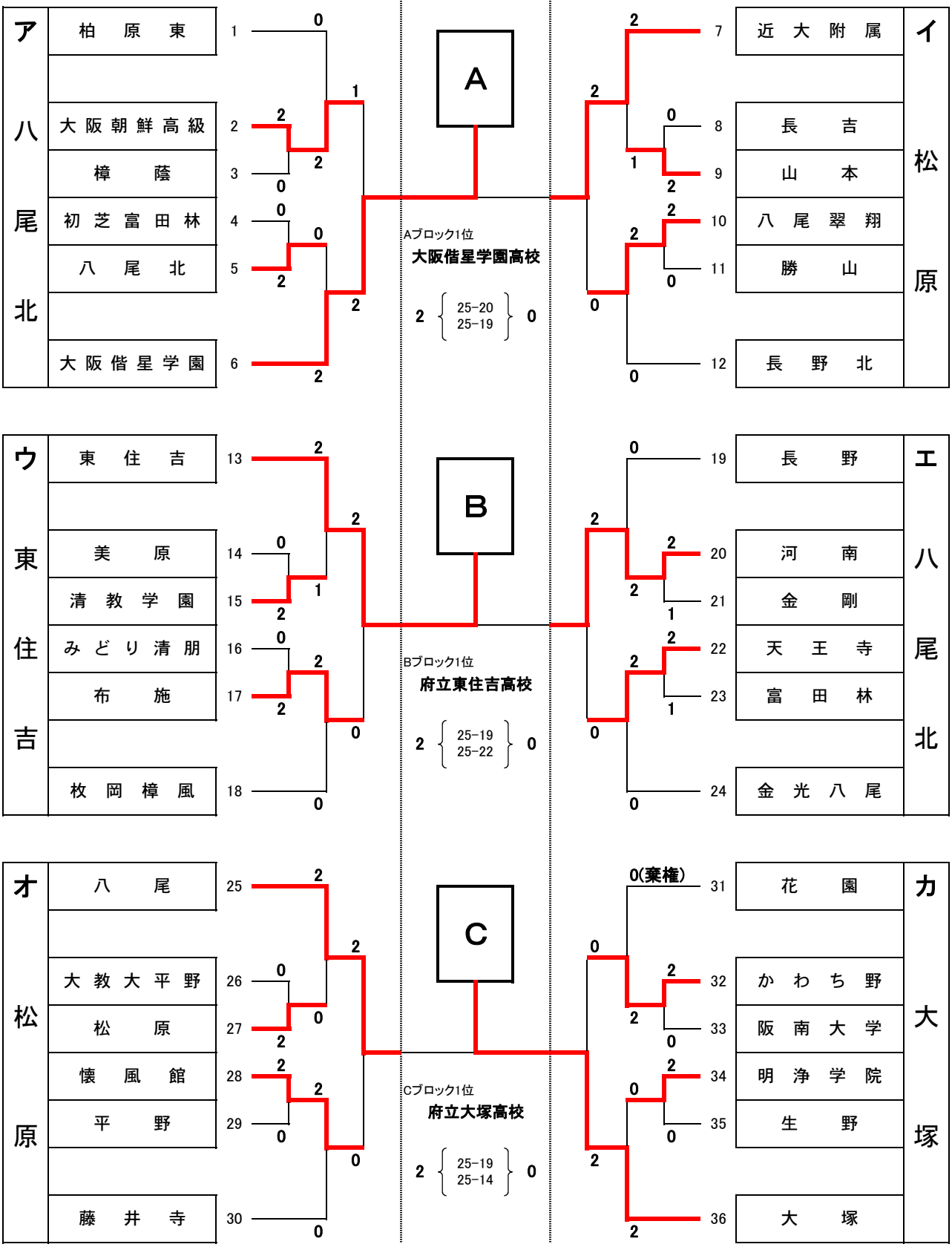
大塚