令和3年度　大阪高校総体兼全日本高校選手権大阪地区予選
西地区女子　　予選ラウンド　初日結果
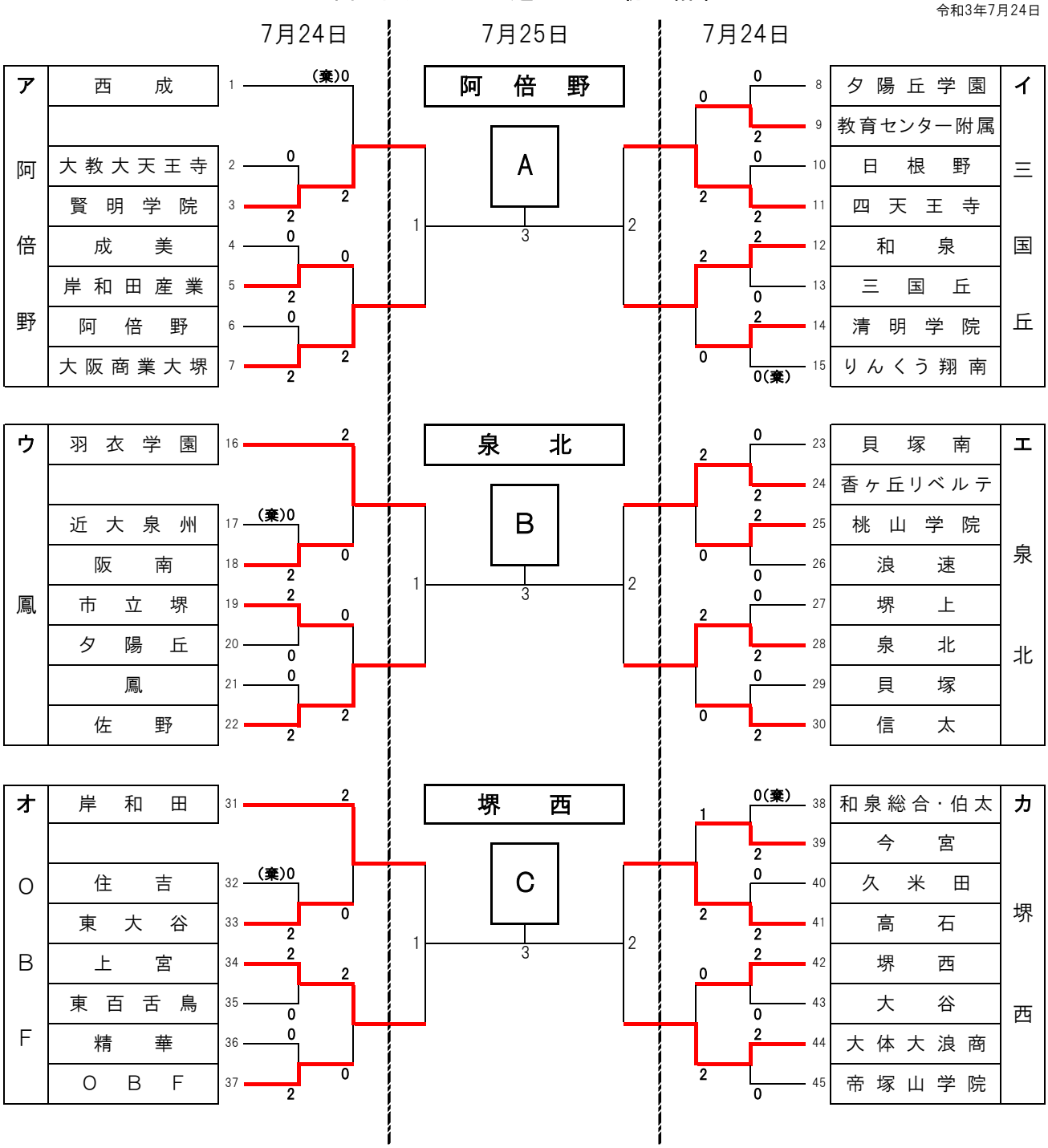
令和3年7月24日