令和3年度　大阪高校総体兼全日本高校選手権大阪地区予選
東地区女子　　予選ラウンド　　2日目結果
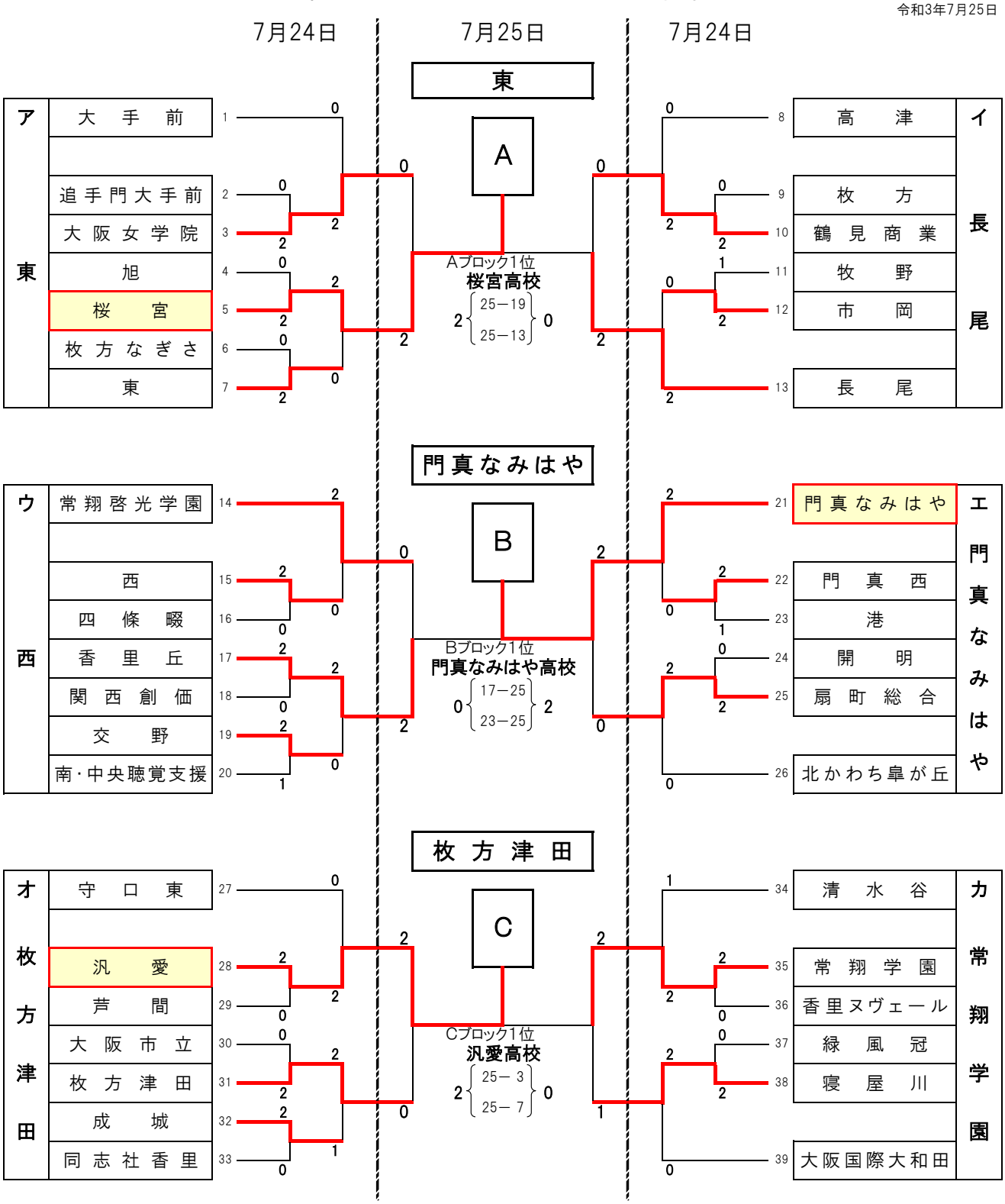
令和3年7月25日