令和3年度　大阪高校総体兼全日本高校選手権大阪地区予選
西地区女子　　予選ラウンド組合せ
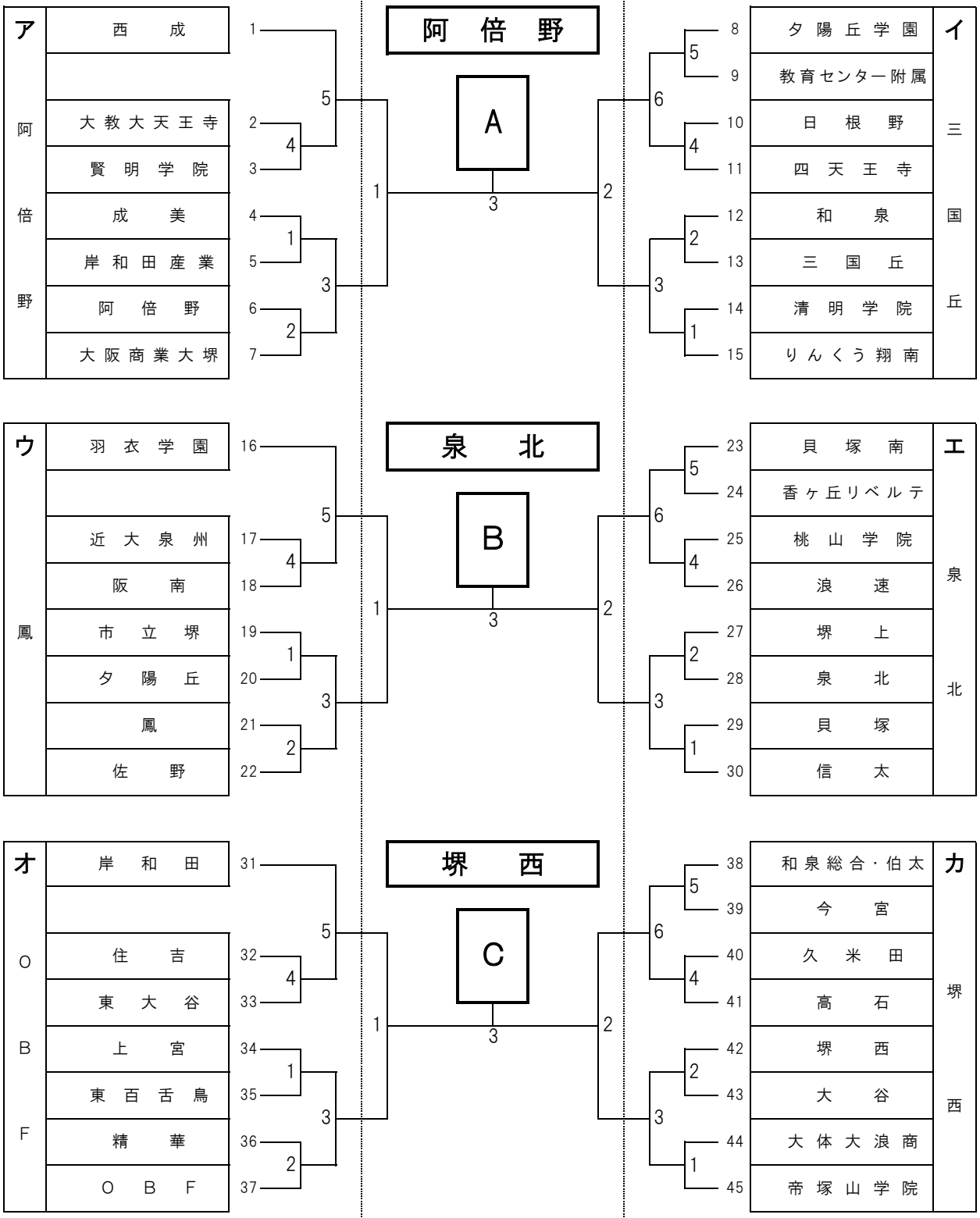
7月24日　　7月25日　　7月24日