平成２２年度　春季大会　兼　大阪高校選手権大会　兼　第６３回全国高校総合体育大会　大阪地区第２次予選 試合結果　平成22年6月6日

(男子)　6月6日　6月13日　6月19日　6月20日　(舞洲アリーナ)　6月13日　6月6日

№1

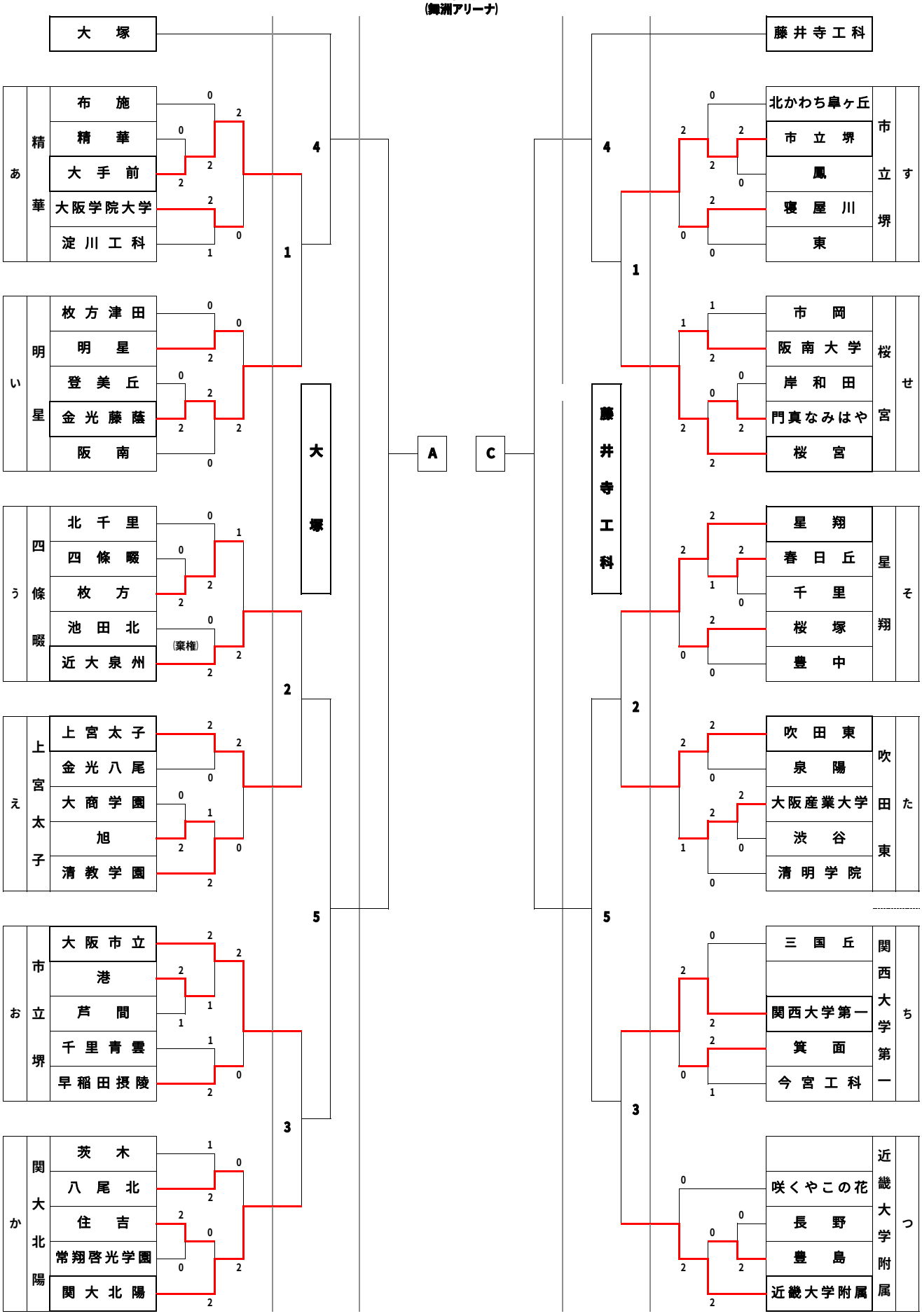

6月20日
(舞洲アリーナ)
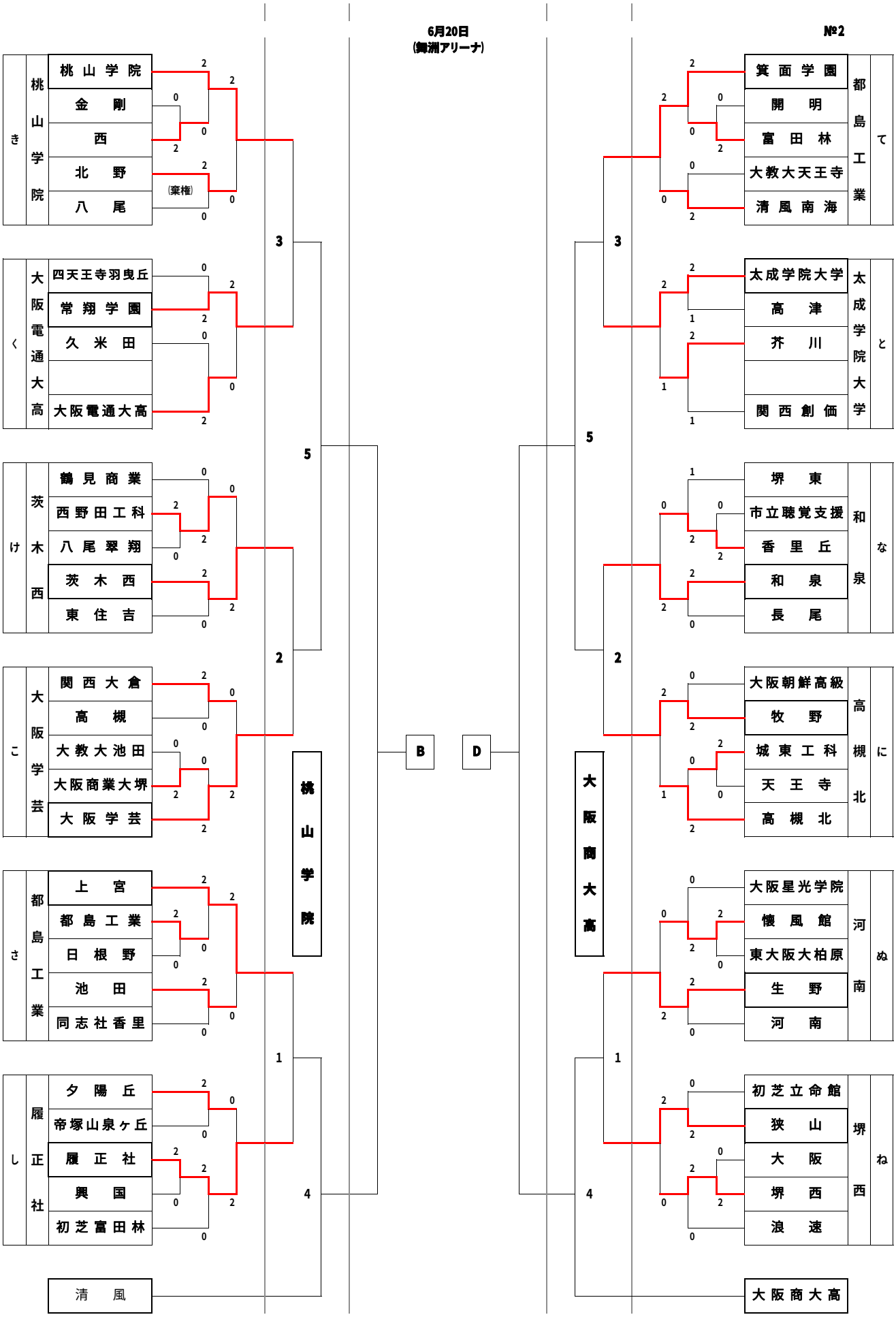
№2