# 平成25年度 春季大会 兼 大阪高校選手権大会 兼 第66回全国高校総合体育大会 大阪地区第2次予選 兼 全日本選手権大阪府予選 抽選結果

（男子）　6月2日　6月9日　6月15日 6月16日（舞洲アリーナ）　6月9日　6月2日　平成25年5月11日

No.1

| | | | | | | | | | | | | | | | | | |
|---|---|---|---|---|---|---|---|---|---|---|---|---|---|---|---|---|---|
| | | 大　塚 | I | | | | | | | | | | | | | | 常翔学園 | Ⅲ |
| あ | 狭山 | 狭　山 | 1 | 2 | 2 | 2 | 5 | | | | | | | 5 | 0 | 0 | 大教大池田 | 56 |
| | | | 2 | 1 | | | | | | | | | | | 1 | | | |
| | | 久米田 | 3 | 0 | 3 | | | | | | | | | 3 | 2 | 2 | 芦間 | 57 |
| | | 咲くやこの花 | 4 | 2 | 2 | 0 | 3 | | | | | | | | 2 | 2 | 枚方 | 58 |
| | | 箕　面 | 5 | 2 | 2 | 0 | | | | | | | | | 2 | 0 | 美原 | 59 |
| | | | | 1 | | | | | | | | | | | | | | |
| い | 太成学院大学 | 守口東 | 6 | 0 | 2 | 2 | 4 | | | | | | | | 2 | 2 | 西野田工科 | 60 |
| | | 太成学院大学 | 7 | 2 | | | | | | | | | | | 2 | | | |
| | | 大阪商業大堺 | 8 | 2 | 1 | 2 | 3 | | | | | | | 4 | 0 | 0 | 岸和田 | 61 |
| | | 堺　東 | 9 | 0 | 3 | 0 | | | | | | | | | 0 | 2 | 交野 | 62 |
| | | 長　尾 | 10 | 1 | | | | | | | | | | | 1 | 0 | 大阪学院大学 | 63 |
| | | | | | | | | | | | | | | | 2 | 2 | 大手前 | 64 |
| う | 河南 | 河　南 | 11 | 2 | 3 | 0 | 4 | | | | | | | | 0 | 0 | 藤井寺 | 65 |
| | | 三国丘 | 12 | 0 | 1 | 0 | | | | | | | | | 3 | | | |
| | | 関西大倉 | 13 | 2 | | | | | | | | | | 4 | 0 | 2 | 阪南大学 | 66 |
| | | 池　田 | 14 | 2 | 2 | 2 | | | | | | | | | 1 | | | |
| | | 桜　塚 | 15 | 0 | | | | | | | | | | | 2 | 0 | 北かわち皐が丘 | 67 |
| | | | | | | | | | | | | | | | 0 | 0 | 港 | 68 |
| え | 明星 | 天王寺 | 16 | 0 | 2 | 2 | 3 | | | | | | | | 2 | 2 | 都島工業 | 69 |
| | | 関西福祉大学 金光藤蔭 | 17 | 2 | | | | | | | | | | 2 | 2 | 2 | 精華 | 70 |
| | | 明　星 | 18 | 2 | 1 | 0 | | | | | | | | | 2 | 0 | 北野 | 71 |
| | | 高　槻 | 19 | 0 | | | | | | | | | | | 2 | 2 | 大体大浪商 | 72 |
| | | | | | | | | | | | | | | | 1 | 0 | 金剛 | 73 |
| お | 星翔 | 開　明 | 20 | 0 | 1 | 0 | 3 | | | | | | | 4 | 0 | 2 | 山田 | 74 |
| | | 関大北陽 | 21 | 2 | | | | | | | | | | | 1 | | | |
| | | 星　翔 | 22 | 2 | 2 | 2 | | | | | | | | | 2 | 0 | 和泉 | 75 |
| | | 東住吉 | 23 | 0 | | | | | | | | | | | 0 | 2 | 花園 | 76 |
| | | | | | | | | | | | | | | | 2 | 2 | 東 | 77 |
| | | 生　野 | 24 | 2 | 2 | 0 | 4 | | | | | | | 1 | 0 | 0 | 泉陽 | 78 |
| | | 春日丘 | 25 | 1 | | | | | | | | | | | 2 | | | |
| | | 富田林 | 26 | 0 | 1 | 0 | | | | | | | | 4 | 2 | 2 | 布施 | 79 |
| | | 枚方津田 | 27 | 2 | 3 | 2 | | | | | | | | | 0 | 0 | 初芝富田林 | 80 |
| | | 藤井寺工科 | 28 | 2 | | | | | | | | | | | 1 | 0 | 大商学園 | 81 |
| | | | | | | | | | | | | | | | 3 | 2 | 近畿大学附属 | 82 |
| | | | | | | | | | | | | | | | 2 | | | |

大塚　A　C　常翔学園

美原　す

西野田工科　せ

都島工業　そ

精華　た

和泉　ち

# 平成25年度 春季大会 兼 大阪高校選手権大会 兼 第66回全国高校総合体育大会 大阪地区第2次予選 兼 全日本選手権大阪府予選 抽選結果

（男子）　6月2日　6月9日　6月15日 6月16日（舞洲アリーナ）　6月9日　6月2日　平成25年5月11日
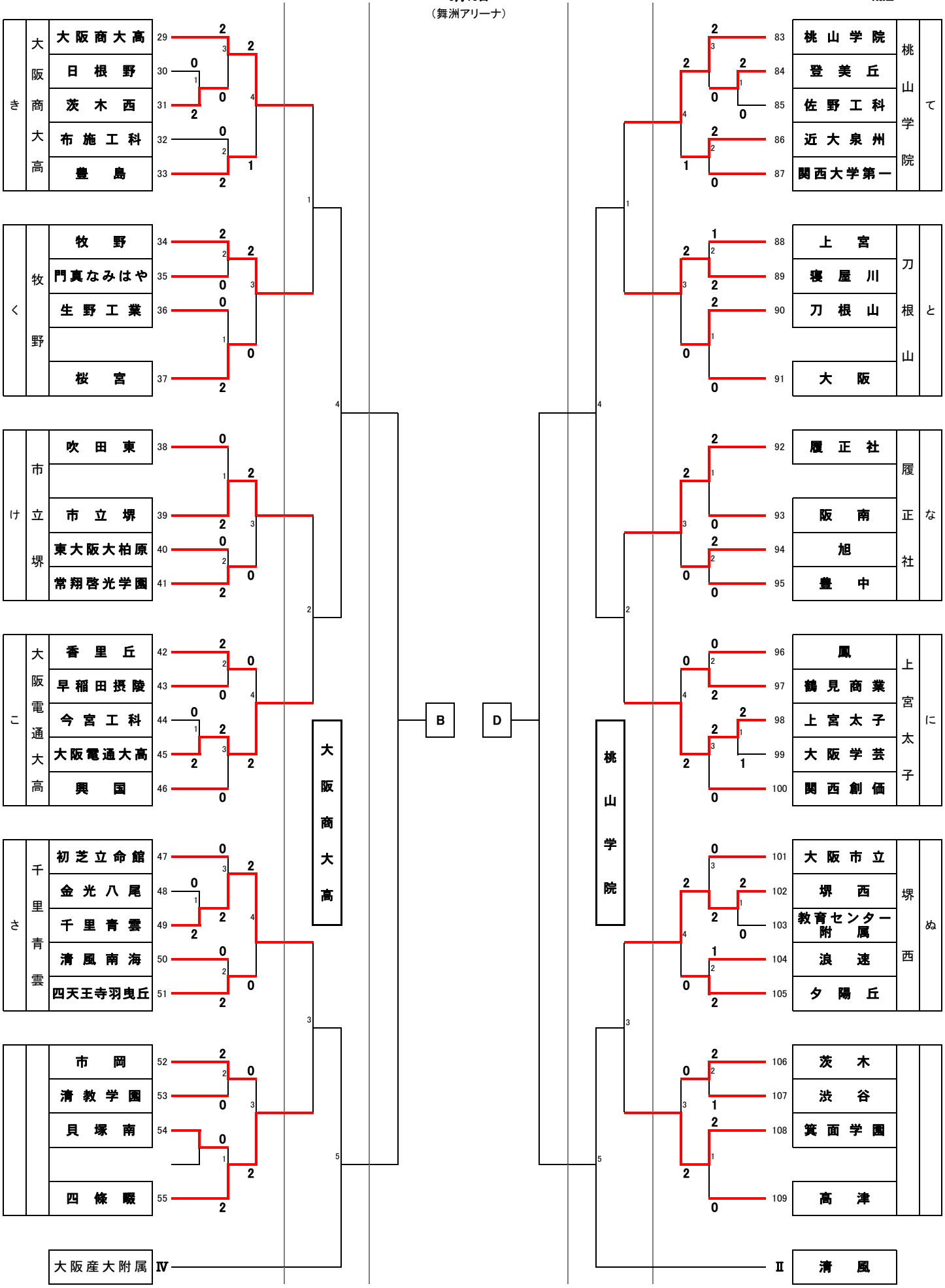
No.2