# 平成28年度 春季大会 兼 大阪高校選手権大会 兼 全国高校総体・近畿大会・国民体育大会 大阪二次予選 兼 天皇杯・皇后杯大阪府ラウンド 抽選結果

（女子）　6月5日　6月12日　6月18日　6月19日（舞洲アリーナ）　6月12日　6月5日

平成28年5月14日

No.1

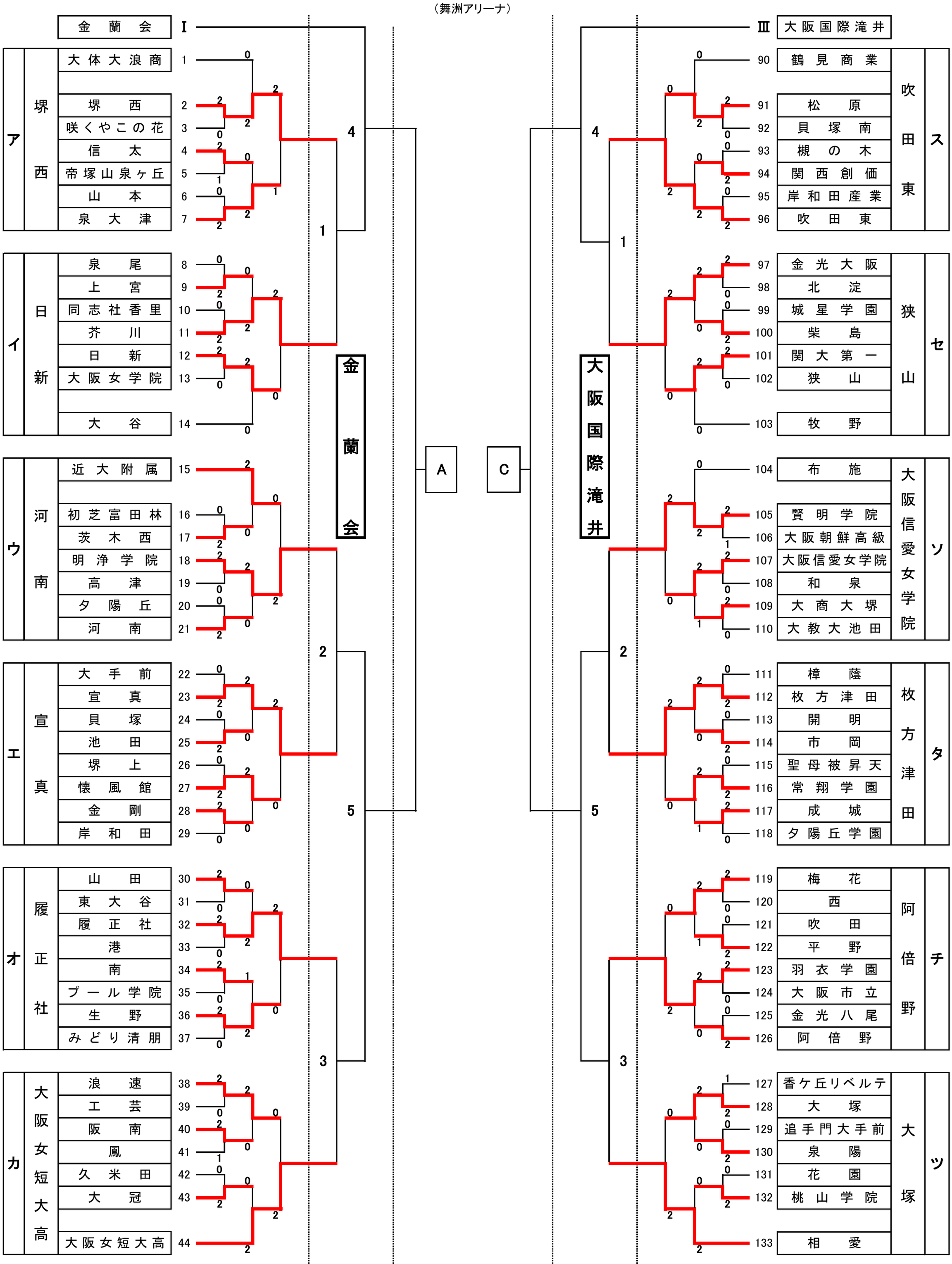

# 平成28年度 春季大会 兼 大阪高校選手権大会 兼 全国高校総体・近畿大会・国民体育大会 大阪二次予選 兼 天皇杯・皇后杯大阪府ラウンド 抽選結果

（女子）

6月5日　6月12日　6月18日 6月19日（舞洲アリーナ）　6月12日　6月5日

平成28年5月14日

No.2

## キ ブロック（東海大仰星）

| | |
|---|---|
| 45 | 東海大仰星 |
| 46 | 建国 |
| 47 | 守口東 |
| 48 | 佐野 |
| 49 | 大阪学院 |
| 50 | 淀商業 |
| 51 | 東 |

## ク ブロック（日根野）

| | |
|---|---|
| 52 | 千里青雲 |
| 53 | 高槻北 |
| 54 | 常翔啓光学園 |
| 55 | 豊島 |
| 56 | 日根野 |
| 57 | 関大北陽 |
| 58 | 長野 |
| 59 | 北千里 |

## ケ ブロック（刀根山）

| | |
|---|---|
| 60 | 八尾翠翔 |
| 61 | 阪南大学 |
| 62 | 大商学園 |
| 63 | 茨木 |
| 64 | 刀根山 |
| 65 | 高石 |
| 66 | 近大泉州 |
| 67 | 枚方 |

## コ ブロック（桜宮）

| | |
|---|---|
| 68 | 清水谷 |
| 69 | 桜宮 |
| 70 | 豊中 |
| 71 | 福井 |
| 72 | 扇町総合 |
| 73 | 枚方なぎさ |
| 74 | 旭 |

## サ ブロック（摂津）

| | |
|---|---|
| 75 | 枚岡樟風 |
| 76 | 三島 |
| 77 | 金岡 |
| 78 | 天王寺 |
| 79 | ＯＢＦ |
| 80 | 汎愛 |
| 81 | 摂津 |

## シ ブロック（門真なみはや）

| | |
|---|---|
| 82 | 芦間 |
| 83 | 門真なみはや |
| 84 | 春日丘 |
| 85 | 追手門学院 |
| 86 | 八尾北 |
| 87 | 市立堺 |
| 89 | 箕面東 |

## テ ブロック（箕面自由学園）

| | |
|---|---|
| 134 | 箕面自由学園 |
| 135 | 堺東・精華 |
| 136 | かわち野 |
| 137 | 清明学院 |
| 138 | 寝屋川 |
| 139 | 大正 |
| 140 | 八尾 |

## ト ブロック（登美丘）

| | |
|---|---|
| 141 | 登美丘 |
| 142 | 東百舌鳥 |
| 143 | 富田林 |
| 144 | 北かわち皐が丘 |
| 145 | 西成 |
| 146 | 大阪 |
| 147 | 今宮 |
| 148 | 桜塚 |

## ナ ブロック（大阪成蹊女子）

| | |
|---|---|
| 149 | 柏原東 |
| 150 | 清教学園 |
| 151 | 長尾 |
| 152 | 東淀川 |
| 153 | 教育センター附属 |
| 154 | 聖母女学院 |
| 155 | 交野 |
| 156 | 大阪成蹊女子 |

## ニ ブロック（泉北）

| | |
|---|---|
| 157 | 泉北 |
| 158 | 藤井寺 |
| 159 | 四條畷 |
| 160 | 好文学園女子 |
| 161 | 大阪偕星学園 |
| 162 | 大阪国際大和田 |
| 163 | 大阪学芸 |

## ヌ ブロック（四條畷学園）

| | |
|---|---|
| 164 | 四條畷学園 |
| 165 | 渋谷 |
| 166 | 北野 |
| 167 | 三国丘 |
| 168 | 関西大倉 |
| 169 | 島本 |
| 170 | 阿武野 |

## ネ ブロック（東住吉）

| | |
|---|---|
| 171 | 千里 |
| 172 | 香里丘 |
| 173 | あべの翔学 |
| 174 | 東住吉 |
| 175 | りんくう翔南 |
| 176 | 帝塚山学院 |
| 177 | 関西福祉科学 |

## 決勝

| | |
|---|---|
| Ⅳ | ＰＬ学園 |
| Ⅱ | 四天王寺 |

B　D