令和5年度 春季大会 兼 大阪高校選手権大会 兼 全国高校総体・近畿大会・国民体育大会 大阪二次予選 兼 天皇杯・皇后杯大阪府ラウンド 抽選結果

（女子）

6月4日　6月11日　6月17日 6月18日　6月11日　6月4日

No.1

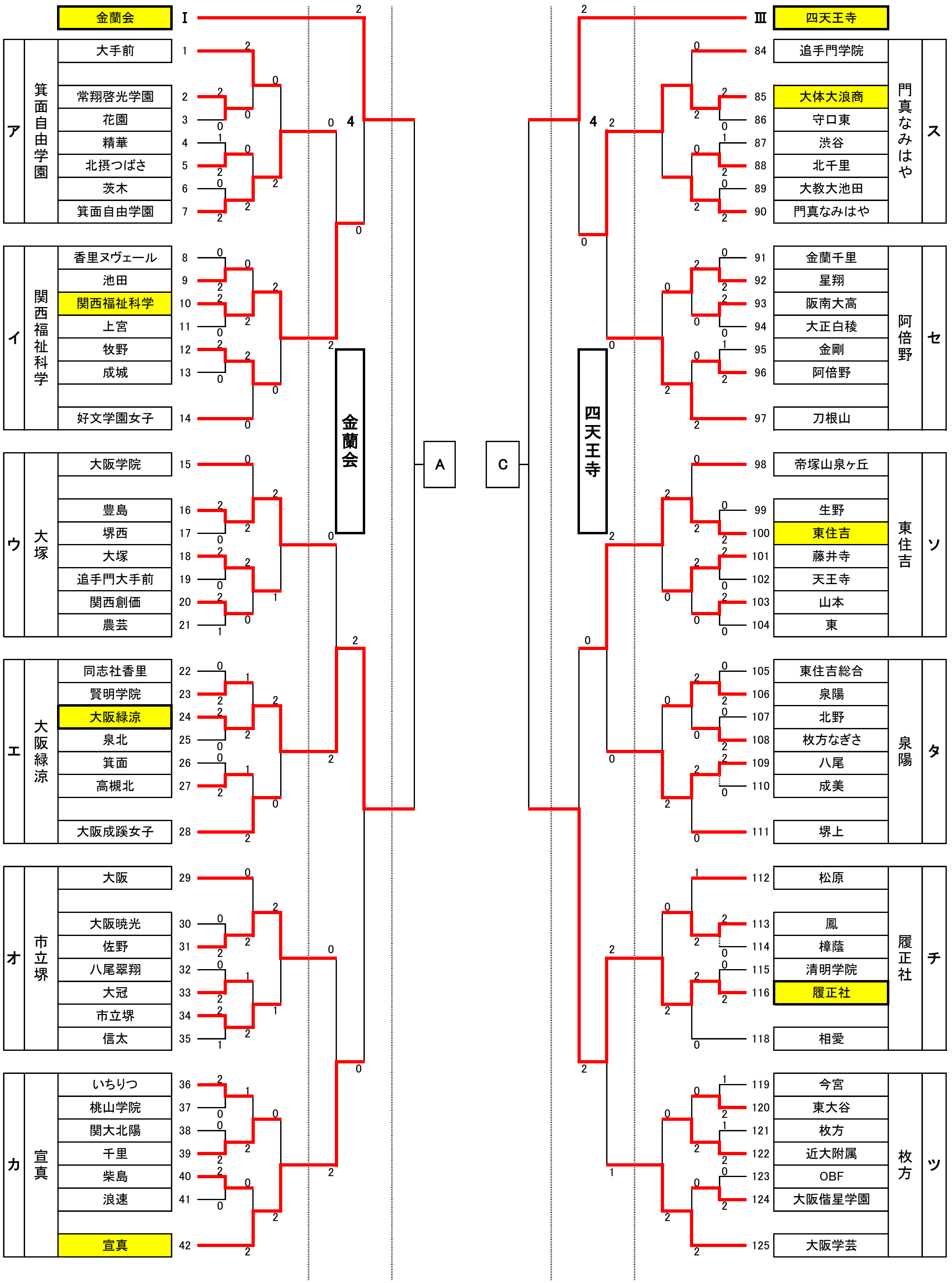

6月18日

No.2

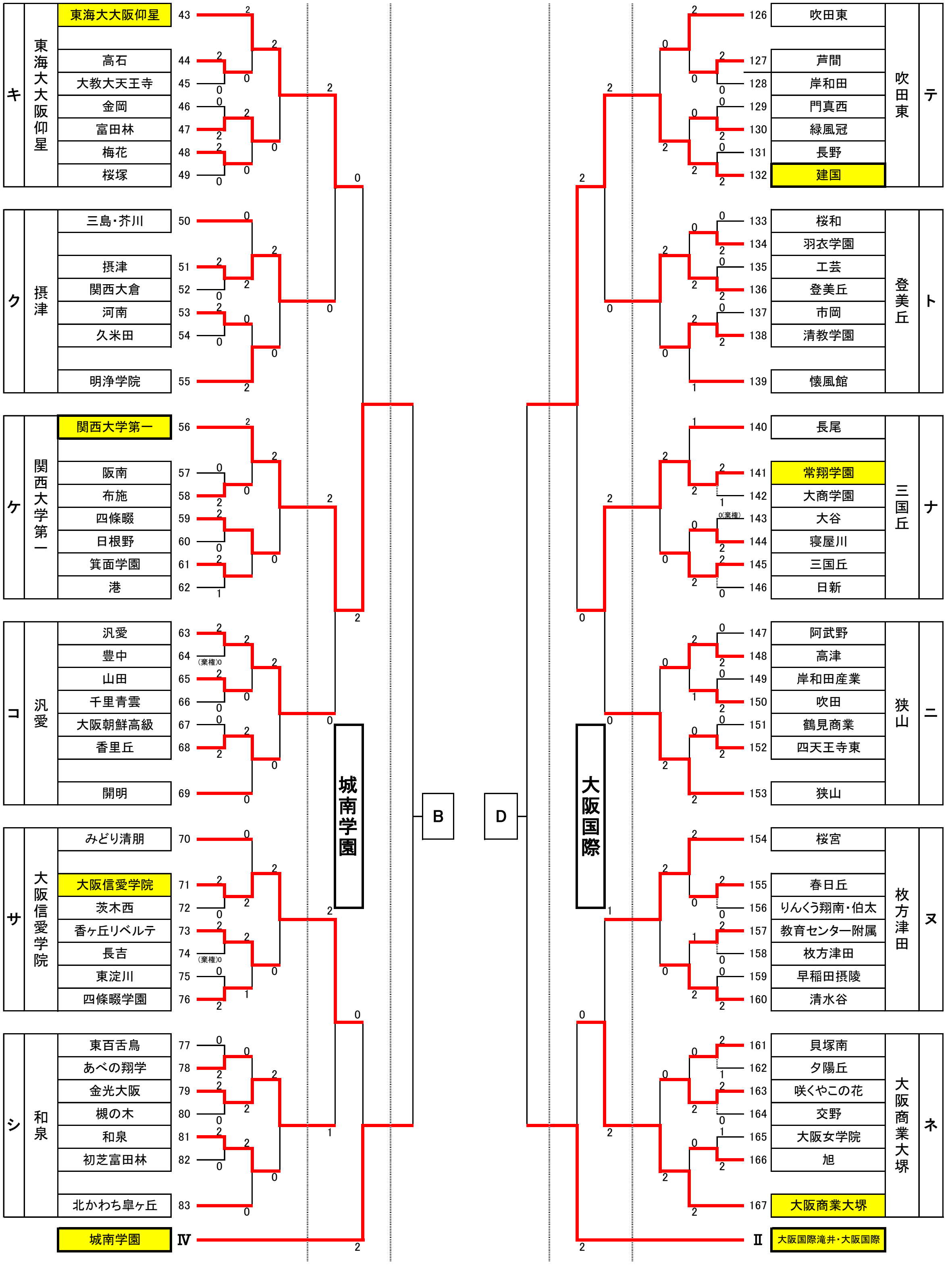
キ
東海大大阪仰星
東海大大阪仰星 43
高石 44
大教大天王寺 45
金岡 46
富田林 47
梅花 48
桜塚 49
ク
摂津
三島・芥川 50
摂津 51
関西大倉 52
河南 53
久米田 54
明浄学院 55
ケ
関西大学第一
関西大学第一 56
阪南 57
布施 58
四條畷 59
日根野 60
箕面学園 61
港 62
コ
汎愛
汎愛 63
豊中 64
山田 65
千里青雲 66
大阪朝鮮高級 67
香里丘 68
開明 69
サ
大阪信愛学院
みどり清朋 70
大阪信愛学院 71
茨木西 72
香ヶ丘リベルテ 73
長吉 74
東淀川 75
四條畷学園 76
シ
和泉
東百舌鳥 77
あべの翔学 78
金光大阪 79
槻の木 80
和泉 81
初芝富田林 82
北かわち皐ヶ丘 83
城南学園
Ⅳ
B
D
大阪国際
Ⅱ
大阪国際滝井・大阪国際
テ
吹田東
吹田東 126
芦間 127
岸和田 128
門真西 129
緑風冠 130
長野 131
建国 132
ト
登美丘
桜和 133
羽衣学園 134
工芸 135
登美丘 136
市岡 137
清教学園 138
懐風館 139
ナ
三国丘
長尾 140
常翔学園 141
大商学園 142
大谷 143
寝屋川 144
三国丘 145
日新 146
ニ
狭山
阿武野 147
高津 148
岸和田産業 149
吹田 150
鶴見商業 151
四天王寺東 152
狭山 153
ヌ
枚方津田
桜宮 154
春日丘 155
りんくう翔南・伯太 156
教育センター附属 157
枚方津田 158
早稲田摂陵 159
清水谷 160
ネ
大阪商業大堺
貝塚南 161
夕陽丘 162
咲くやこの花 163
交野 164
大阪女学院 165
旭 166
大阪商業大堺 167