天皇杯・皇后杯　第55回黒鷲旗全日本バレーボール選手権大会

女子決勝トーナメント　試合結果
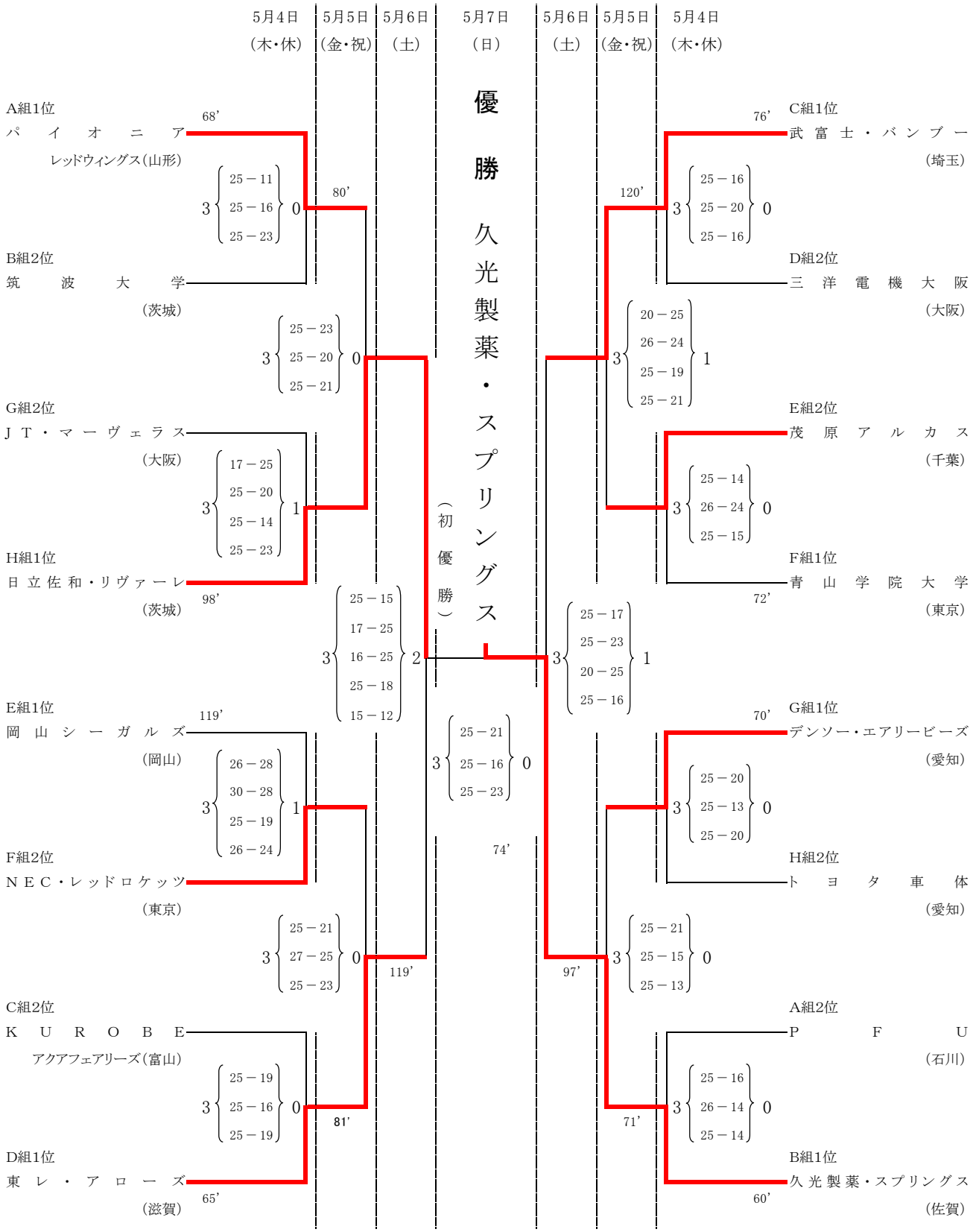
（大阪府立体育会館）